VODÍCÍ SLOUPEK SE ZÁPICHEM

2022.16.48.

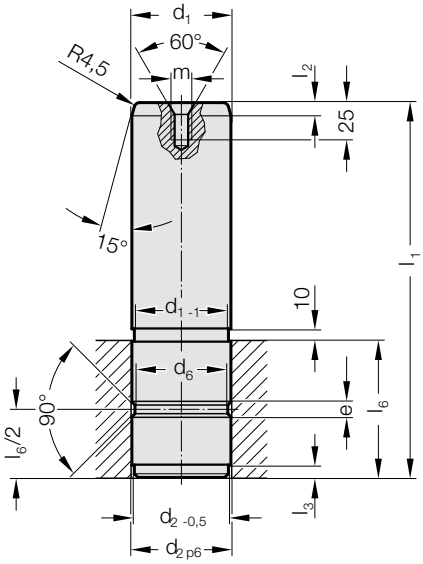

Příklad montáže

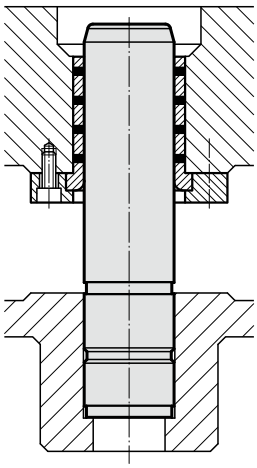

Materiál:
Ocel, povrchově kaleno
Tvrdost povrchu: 55 + 5 HRC, Hloubka zakalení: 2 + 1,6 mm

Provedení:
jemně broušené

Upozornění:
Otvor pro uložení v toleranci H7.
Vodící sloupky jsou určené pouze pro použití se samomaznými pouzdry.
☞ Výběr vhodného vedení viz. výběrová tabulka na začátku kapitoly D.

2022.16.48. Vodící sloupek se zápichem

d_1	25	30	40	50	60	65	80	100
přípustná odchylka	-0,005/-0,015	-0,005/-0,015	-0,005/-0,015	-0,005/-0,015	-0,01/-0,02	-0,01/-0,02	-0,01/-0,025	-0,01/-0,025
d_2	25	30	40	50	60	65	80	100
přípustná odchylka	+0,022/+0,035	+0,022/+0,035	+0,026/+0,042	+0,026/+0,042	+0,032/+0.051	+0,032/+0.051	+0,032/+0.051	+0,037/+0,059
d_6	21	26	36	45	55	60	75	95
l_2	5	5	5	10	10	10	10	10
l_3	5	5	5	10	10	10	10	10
l_6	30	40	50	70	90	100	120	150
m	M8	M8	M8	M12	M12	M12	M12	M12
l_1								
80	●							
100	●	●						
120	●	●	●					
140		●	●					
160		●	●	●				
180		●	●	●				
200			●	●	●			
220					●			
250				●	●	●	●	
300				●	●	●	●	●
350					●	●	●	●
400							●	●

Příklad objednávky:

Vodící sloupek se zápichem		= 2022.16.48.		
Průměr vedení d_1	60 mm	=	060.	
Délka l_1	200 mm	=		200
Objednací číslo		= 2022.16.48.	060.	200