PÁSOVÝ DOPRAVNÍK, ELEKTRICKÝ

2195.301.

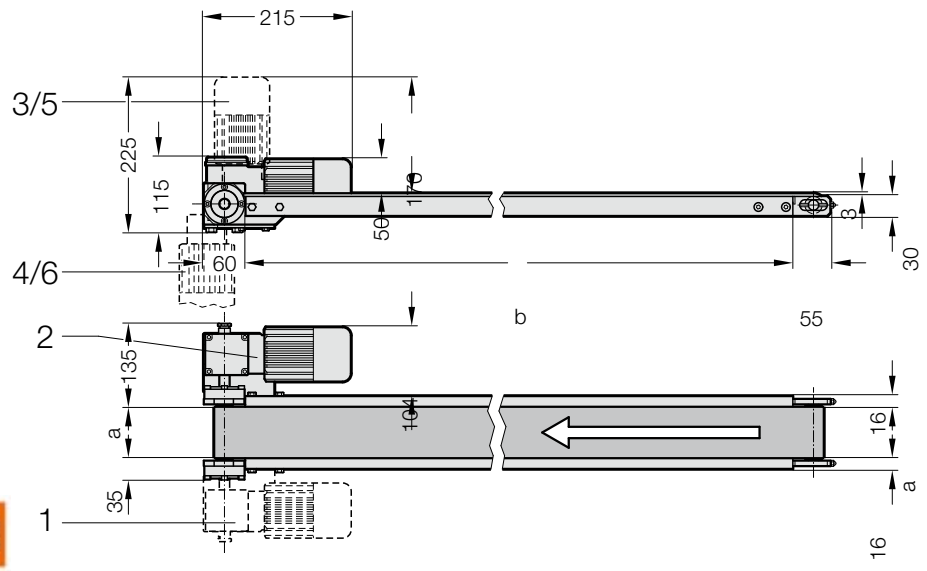

2195.301. Pásový dopravník, elektrický

b	500	750	1 000	1 250	1 500	1 750	2 000	2 250	2 500
a									
30	●	●	●	●	●	●	●	●	●
50	●	●	●	●	●	●	●	●	●
75	●	●	●	●	●	●	●		
100	●	●	●	●	●	●	●		
125	●	●	●	●	●				
150	●	●	●	●	●				
175	●	●	●	●					
200	●	●	●	●					
225	●	●	●						
250	●	●	●						
275	●	●							
300	●	●							

Zatížení pásu:

Šířka pásu a	kg na běž. m
30– 50– 75	4
100–125–150	7
175–200–225	10
250–275–300	15

Další informace viz popis a směrnice pro objednání.

Příklad objednávky:

Pásový dopravník, elektrický		= 2195.
Typ 301		= 301.
Šířka pásu	a = 100 mm	= 100.
Nominální délka pásu	b = 1750 mm	= 1750.
Rychlost pásu		= 1
Motor 400 V		= 3
Poloha motoru		= 1
Řízení motoru		= 1
Objednací číslo		= 2195.301. 100. 1750. 1 3 1 1