TRANSPORTEUR ÉLECTROMÉCANIQUE, RÉDUCTEUR VERTICAL
TRANSPORTEUR ÉLECTROMÉCANIQUE, RÉDUCTEUR HORIZONTAL

2299.001
Reducteur vertical

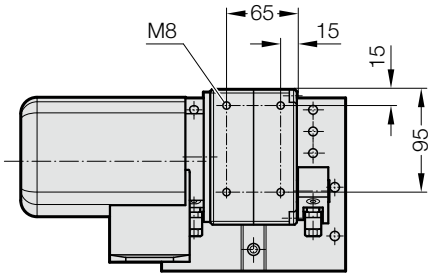

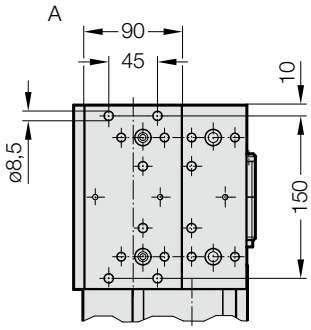

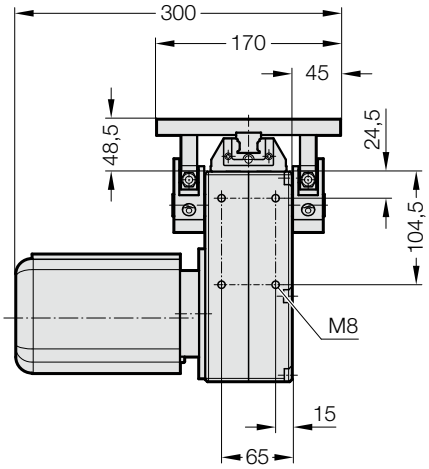

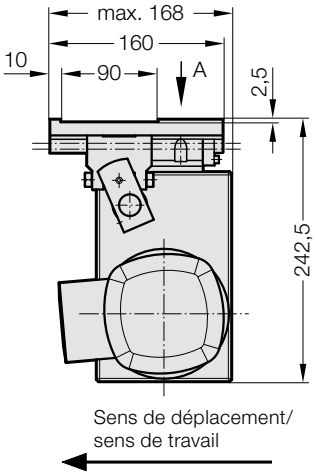

Remarque :
Fixation du transporteur possible sur deux plans.

2299.002
Reducteur horizontal

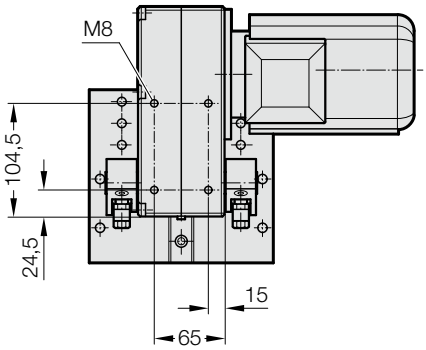

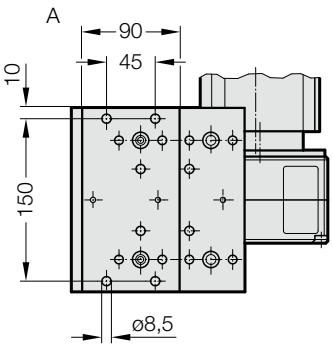

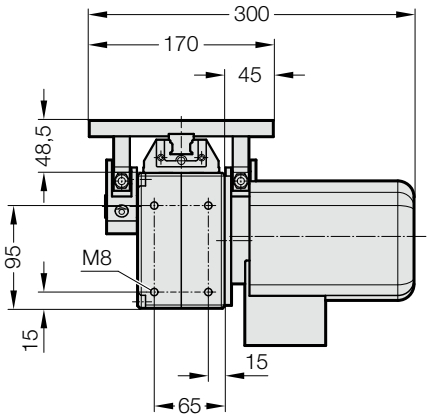

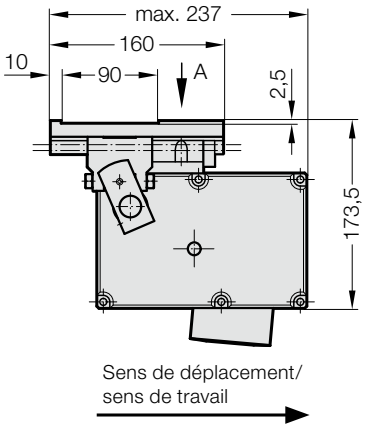

Remarque :
Fixation du transporteur possible sur deux plans.