TRANSPORTER ELEKTROMECHANISCH, VERTIKALE GETRIEBELAGE
TRANSPORTER ELEKTROMECHANISCH, HORIZONTALE GETRIEBELAGE

2299.001
vertikale Getriebelage

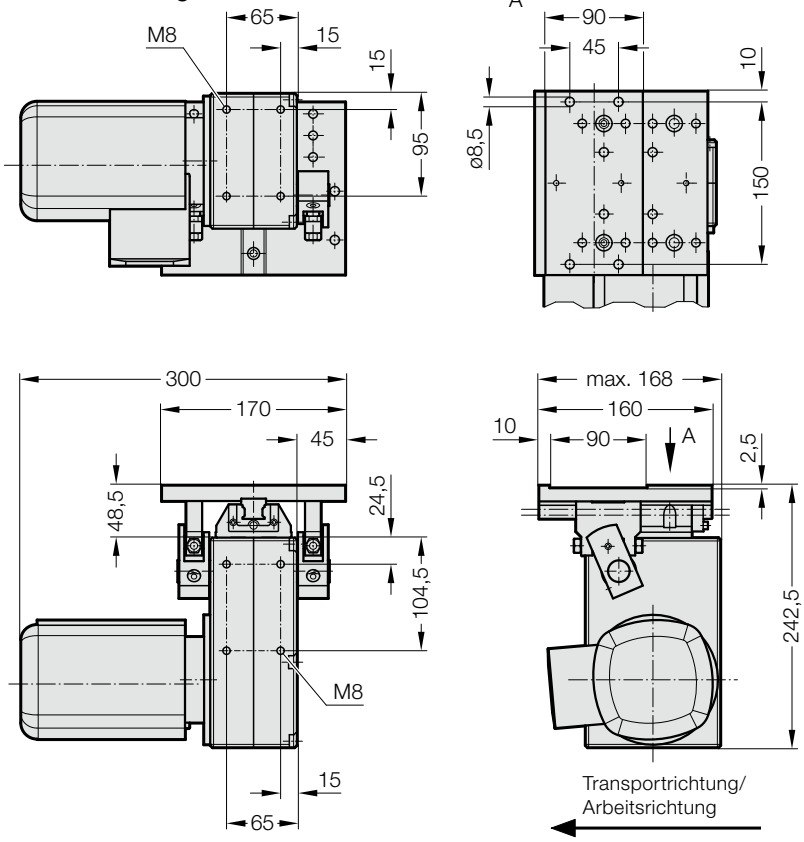

Hinweis:
Befestigung des Transporters an zwei Ebenen möglich.

2299.002
horizontale Getriebelage

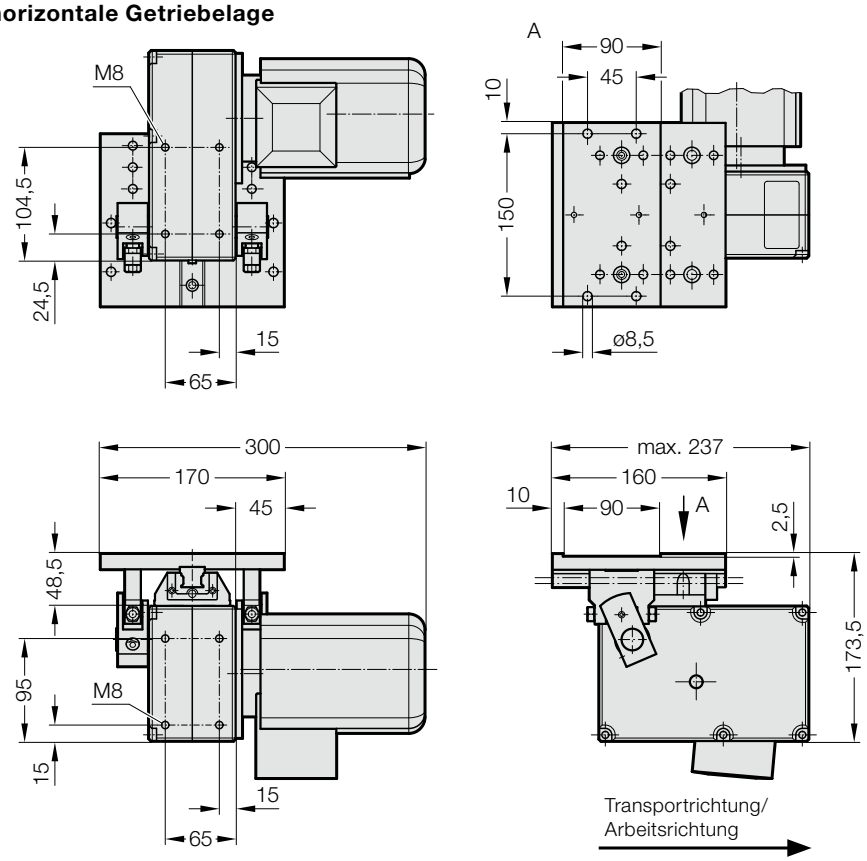

Hinweis:
Befestigung des Transporters an zwei Ebenen möglich.