YÜKSEKLIK AYARLI SABITLEME ELEMANI
SABITLEME ELEMANI

2299.510
Yükseklik ayarlı sabitleme elemanı

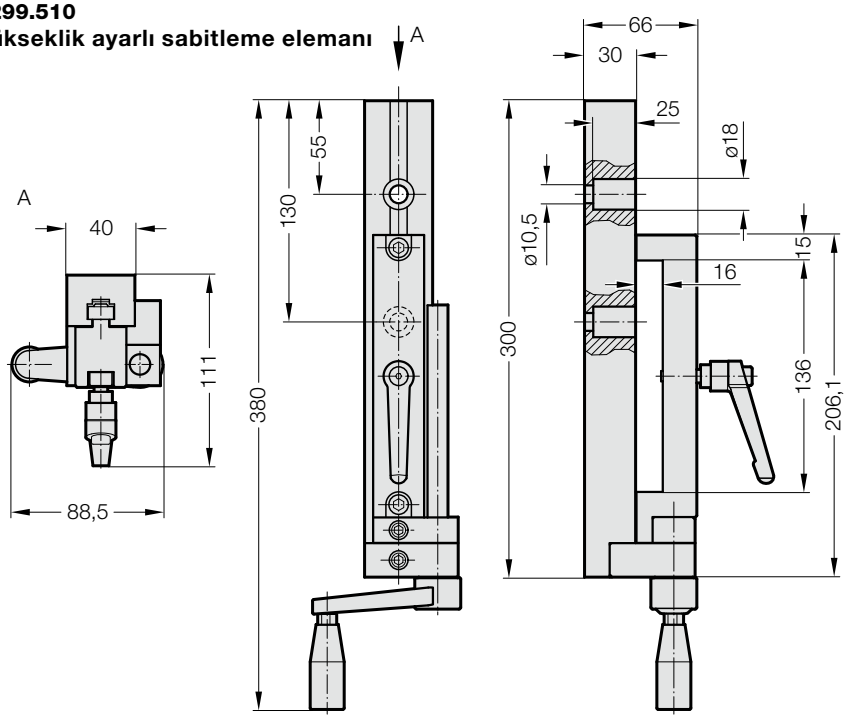

2299.510

Not:
2299.011./012./121./122./221./222. taşıyıcılar, yükseklik ayar sistemi ile sabitlenir.
Ayar aralığı: 100 mm
Bağlantı vidaları 2x M10 teslimat kapsamına dahil değildir.

2299.511
Sabitleme elemanı

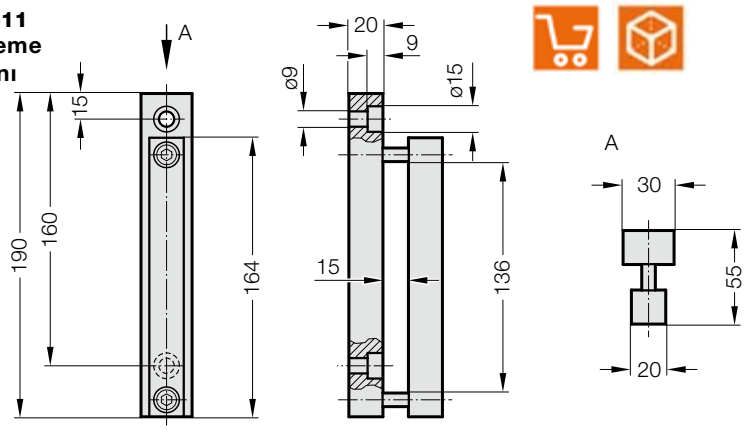

2299.511
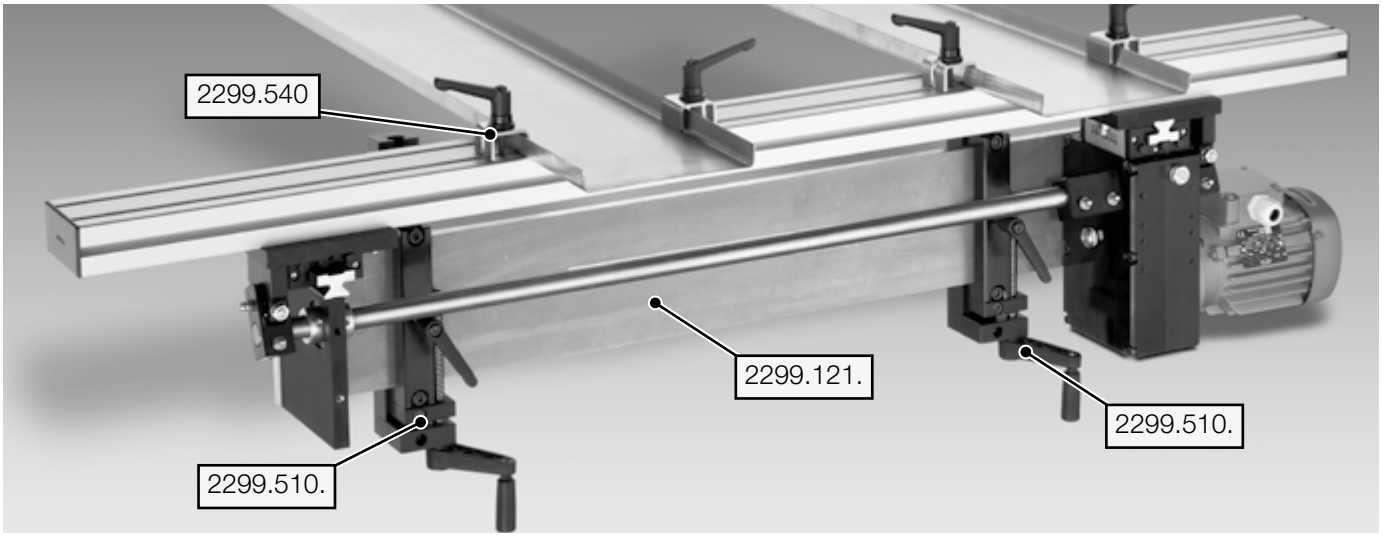
Not:
2299.011./012./121./122./221./222. taşıyıcılar, yükseklik ayar sistemi olmadan sabitlenir.
Bağlantı vidaları 2x M8 teslimat kapsamına dahil değildir.