检查附件

2480.00.30.01.1 无压力开关和无防触电装置
2480.00.30.02.1 有压力开关和无防触电装置
2480.00.30.03.1 无压力开关和有防触电装置
2480.00.30.04.1 有压力开关和有防触电装置

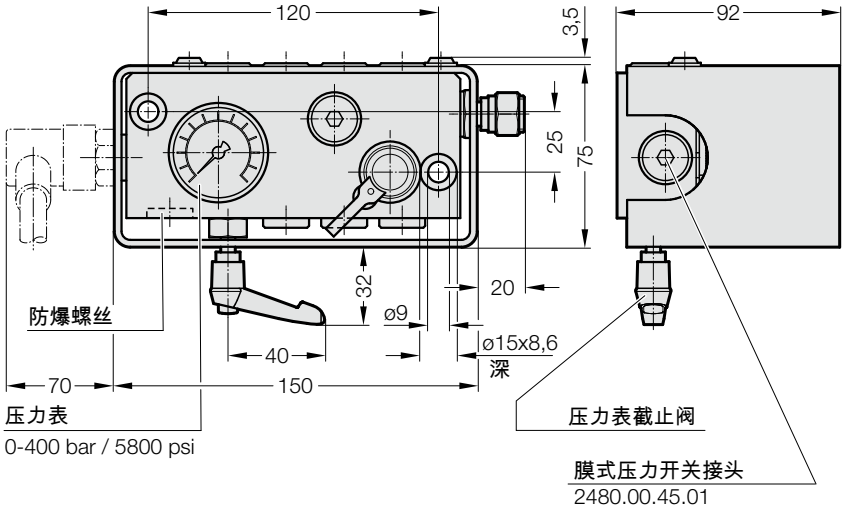

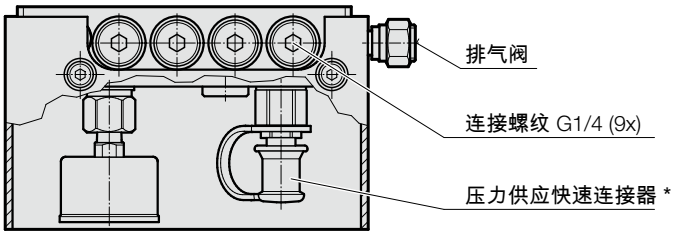

描述:
控制阀 2480.00.30.01.1/02.1/03.1/04.1 用于持续监控一个或多个气压弹簧的充气压力（可连接 8 个接头）。
应用时的压力试验可以按双路方式进行:
a) 通过压力表的光学监测。
b) 通过膜片式压力开关进行自动监控。在压力降低时，自动关机或发出信号。

说明:
该截止阀可在使用时打开或者关闭。
通过关闭压力表-截流阀会关闭掉氮气弹簧在压力表上动力学的压力脉冲。
* 2 m 长加注软管
订货编号: 2480.00.31.02 （另行订购）

2480.00.31.01.1 无压力开关
2480.00.31.06.1 有压力开关
2480.00.31.07.1 无压力开关和有防触电装置
2480.00.31.08.1 有压力开关和有防触电装置

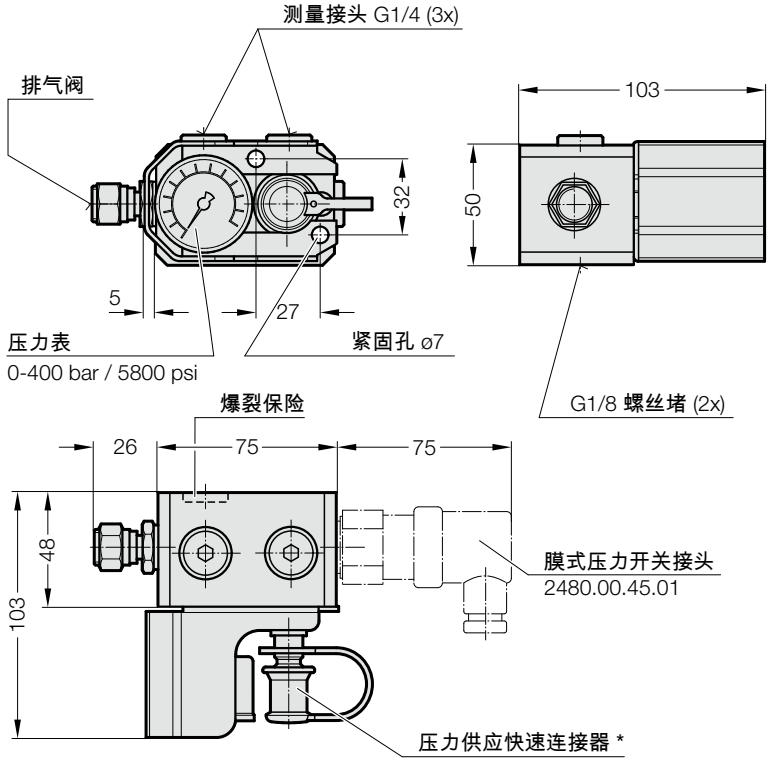

描述:
控制阀 2480.00.31.01.1 可实现与控制阀 2480.00.30.01.1 一样的功能
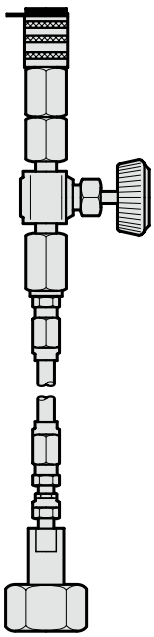
说明:
* 2 m 长加注软管
订货编号: 2480.00.31.02
（另行订购）