DISPOSITIVO DE CONTROL

2480.00.30.01.1 **sin membrana de contacto y sin seguro de rotura**
2480.00.30.02.1 **con membrana de contacto y sin seguro de rotura**
2480.00.30.03.1 **sin membrana de contacto y con seguro de rotura**
2480.00.30.04.1 **sin membrana de contacto y con seguro de rotura**

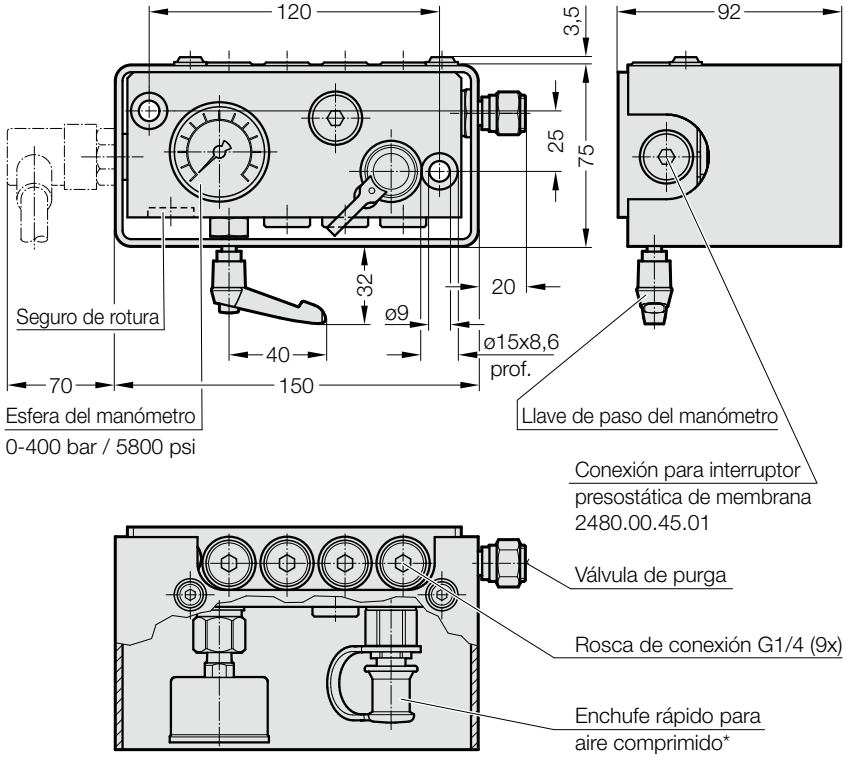

Descripción:
El dispositivo de control 2480.00.30.01.1/02.1/03.1/04.1 sirve para el control permanente de la presión de llenado de uno o varios muelles de gas (8 conexiones posibles).
La presión puede ser controlada durante el funcionamiento de dos maneras:
a) mediante la observación directa del manómetro.
b) mediante control automático por membrana de contacto, la cual, al bajar la presión a un nivel determinado, origina un impulso que puede activar un aviso o hacer parar la máquina.

Nota:
En la aplicación, la válvula de cierre puede estar tanto cerrada como abierta.
Cerrando la llave de paso del manómetro, se elimina la transmisión de oscilaciones dinámicas de presión del muelle de gas al manómetro.
* 2 m de manguera de llenado
N.º de pedido 2480.00.31.02, pedir por separado

2480.00.31.01.1 **sin membrana de contacto**
2480.00.31.06.1 **con membrana de contacto**
2480.00.31.07.1 **sin membrana de contacto y con seguro de rotura**
2480.00.31.08.1 **con membrana de contacto y con seguro de rotura**

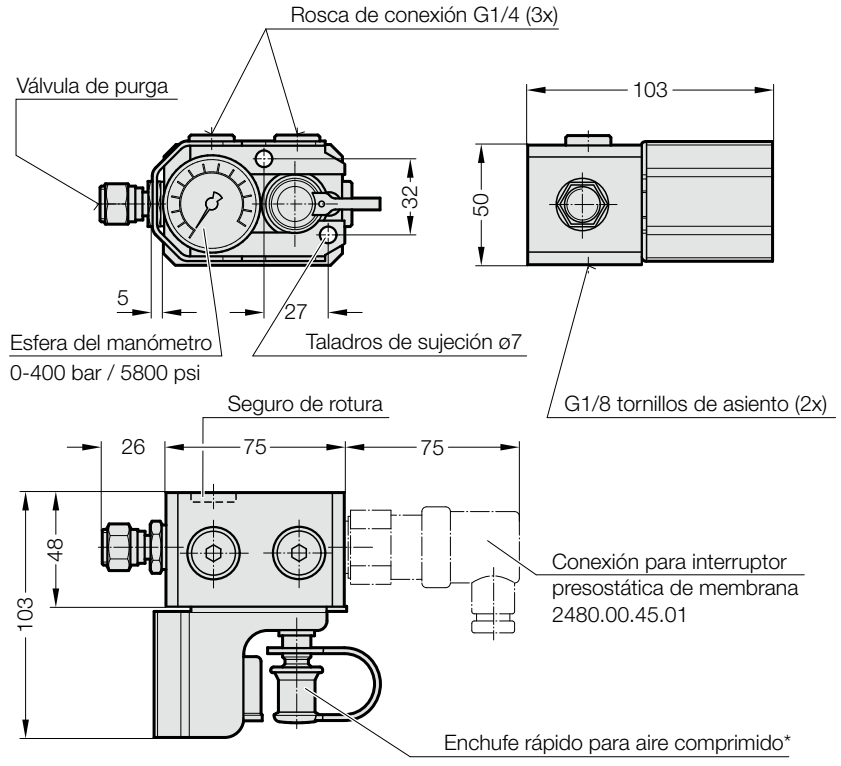

Descripción:
El dispositivo de control 2480.00.31.01.1 cumple las mismas funciones que el dispositivo de control 2480.00.30.01.1
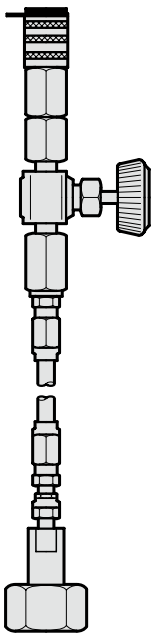
Nota:
* 2 m de manguera de llenado
Código de pedido 2480.00.31.02
pedir por separado