GASDRUCKFEDER, NIEDRIGE BAUHÖHE

Hinweis:
Anfangsfederkraft bei 150 bar ist 750 daN

Bestell-Nr. für Ersatzteilsatz: 2485.12.00750

Gasdruckfeder ohne Ventil
Bestell-Beispiel: 2485.12.00750. .P

Druckmedium: Stickstoff – N_2
max. Fülldruck: 150 bar
min. Fülldruck: 25 bar
Arbeitstemperatur: 0°C bis +80°C
temperaturabh. Kraftanstieg: ± 0,3%/°C
empfohlene max. Hübe/Minute:
ca. 15 bis 40 (bei 20°C)
max. Kolbengeschwindigkeit: 1,6 m/s

2485.12.00750.

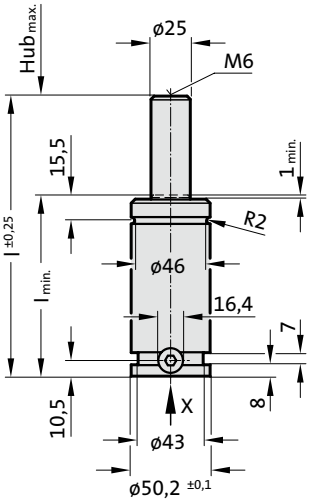

Ansicht X

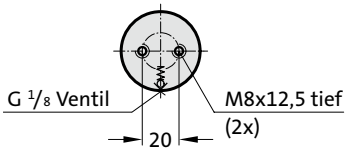

ZUGELASSEN PED 2014/68/EU

2485.12.00750.

Gasdruckfeder, niedrige Bauhöhe

Bestell-Nummer	$Hub_{max.}$ (s)	$l_{min.}$	l
2485.12.00750.006	6	56	62
2485.12.00750.013	12,7	62,7	75,4
2485.12.00750.019	19	69,1	88,1
2485.12.00750.025	25	75	100
2485.12.00750.038	38,1	88,1	126,2
2485.12.00750.050	50	100	150
2485.12.00750.063	63,5	113,5	177
2485.12.00750.080	80	130	210
2485.12.00750.100	100	150	250
2485.12.00750.125	125	175	300

Anfangsfederkraft in
Abhängigkeit vom Auffülldruck

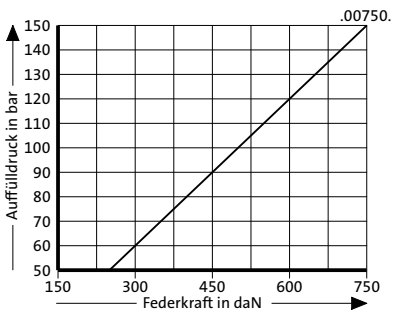

Hubabhängiges Druckaufbaudiagramm

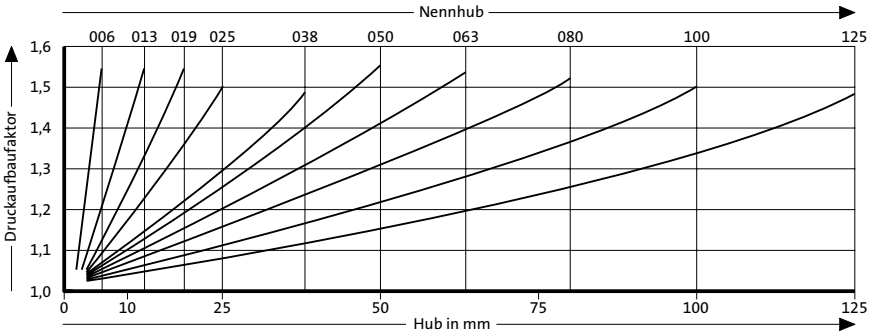

Druckaufbaufaktor gilt für hubabhängige Gasvolumenverdrängung ohne Einflussgrößen!