GAZLI YAY POWERLINE

Not:
150 bar da başlangıçtaki yay kuvveti = 920 daN

Yedek parçalar için sipariş kodu: 2487.12.01000

Valfsiz gazlı yay
Sipariş No (örnek): 2487.12.01000. .1.P

Kullanılan gaz: Nitrojen – N_2
Maks. dolum basıncı: 150 bar
Min. dolum basıncı: 25 bar
Çalışma sıcaklığı: 0°C / +80°C
Sıcaklığa bağlı Kuvvet artışı: ± 0,3%/°C
Önerilen Strok/dk.:
yaklaşık 20 ila 100 arası (20°C de)
Maks. piston hızı: 1,6 m/s

2487.12.01000. .1

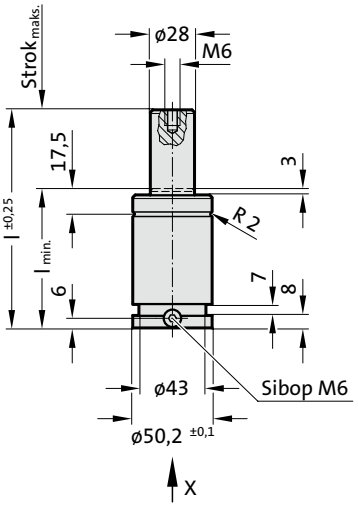

Görünüm X

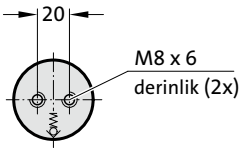

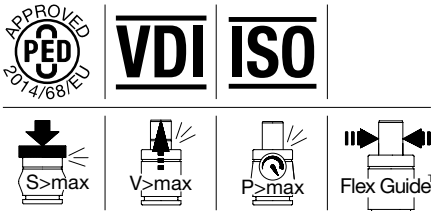

2487.12.01000. .1

Gazlı Yay POWERLINE

Sipariş No.	strok$_{maks.}$ (s)	$l_{min.}$	l
2487.12.01000.013.1	13	51	64
2487.12.01000.016.1	16	54	70
2487.12.01000.019.1	19	57	76
2487.12.01000.025.1	25	63	88
2487.12.01000.032.1	32	70	102
2487.12.01000.038.1	38	76	114
2487.12.01000.050.1	50	88	138
2487.12.01000.063.1	63	101	164
2487.12.01000.075.1	75	113	188
2487.12.01000.080.1	80	118	198
2487.12.01000.100.1	100	138	238
2487.12.01000.125.1	125	163	288

Yay başlangıç kuvveti/Basınç miktarı

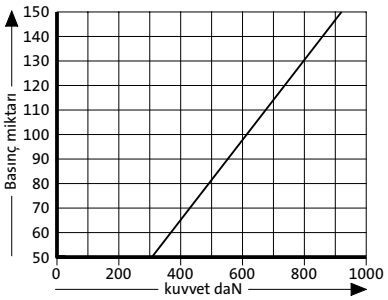

Yay kuvveti yer değişimi/Kurs artışı

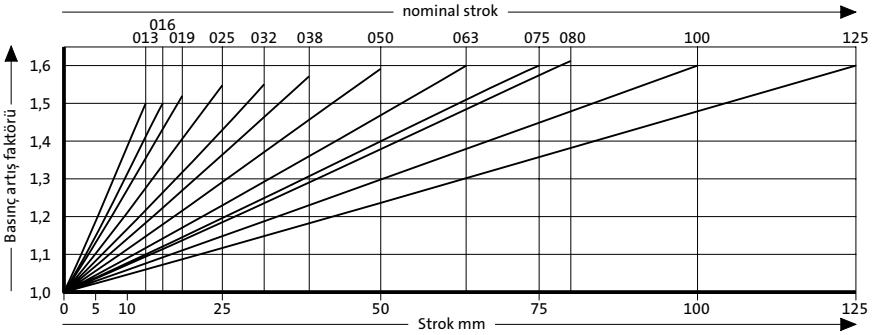

Basınç artış faktörü yer değişimini hesaba katar fakat dış etkenleri göz önünde bulundurmaz!