GAZLI YAY POWERLINE

Not:
150 bar da başlangıçtaki yay kuvveti = 9500 daN

Yedek parçalar için sipariş kodu:
2487.12.09500

Valfsiz gazlı yay
Sipariş No (örnek): 2487.12.09500. .P

Kullanılan gaz: Nitrojen – N_2
Maks. dolum basıncı: 150 bar
Min. dolum basıncı: 25 bar
Çalışma sıcaklığı: 0°C / +80°C
Sıcaklığa bağlı Kuvvet artışı: ± 0,3%/°C
Önerilen Strok/dk.:
yaklaşık 20 ila 100 arası (20°C de)
Maks. piston hızı: 1,6 m/s

2487.12.09500.

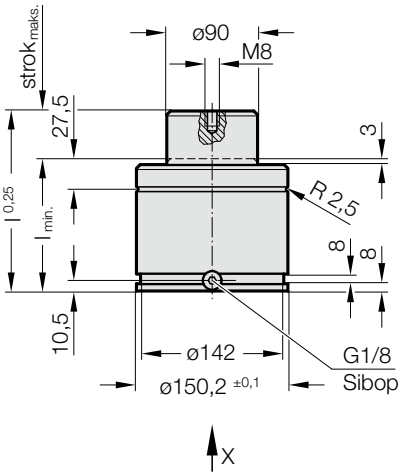

Görünüm X

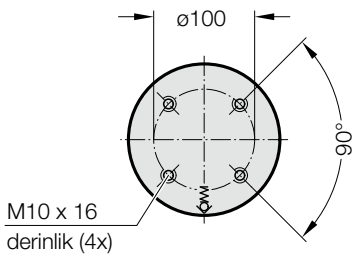

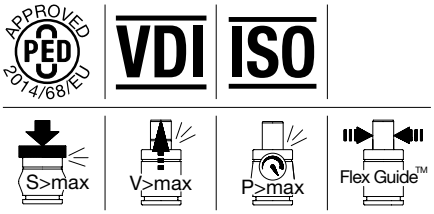

2487.12.09500.

Gazlı Yay POWERLINE

Sipariş No.	strok$_{maks.}$ (s)	l$_{min.}$	l
2487.12.09500.019	19	97	116
2487.12.09500.025	25	103	128
2487.12.09500.032	32	110	142
2487.12.09500.038	38	116	154
2487.12.09500.050	50	128	178
2487.12.09500.063	63	141	204
2487.12.09500.075	75	153	228
2487.12.09500.080	80	158	238
2487.12.09500.100.	100	178	278
2487.12.09500.125.	125	203	328

Yay başlangıç kuvveti/Basınç miktarı

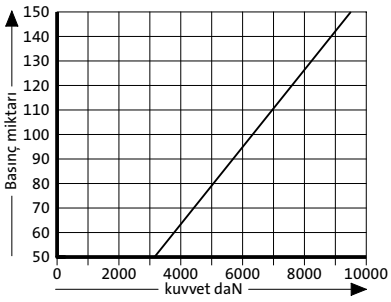

Yay kuvveti yer değişimi/Kurs artışı

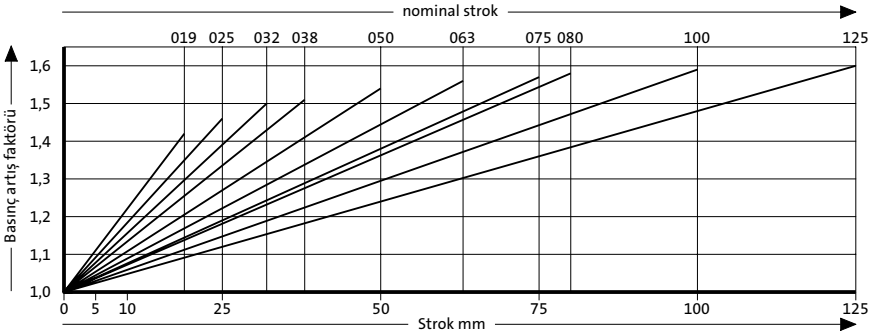

Basınç artış faktörü yer değişimini hesaba katar fakat dış etkenleri göz önünde bulundurmaz!