机械式总和电度表

3710.12.01

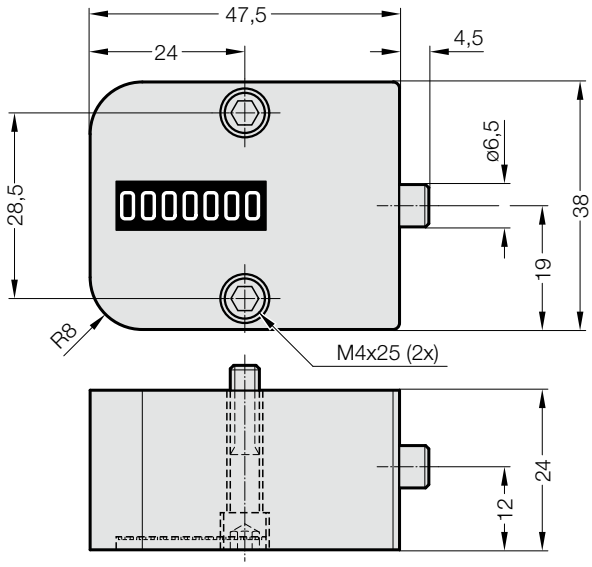

3710.12.01　　机械式总和电度表

描述:
- 监控模具的生产使用

说明:
- 最高工作温度达 120 °C
- 七位数显示, 不可复位, 可以记录最多一千万次循环
- 防水, 防腐
- 包括固定螺栓 M4x25

在模具断面中安装 使用 2 个符合 DIN EN ISO 4762 的圆柱头螺栓 M4 x 25
。
- 在模具断面中安装后可以清晰地读取计数值。

专利

安装示例

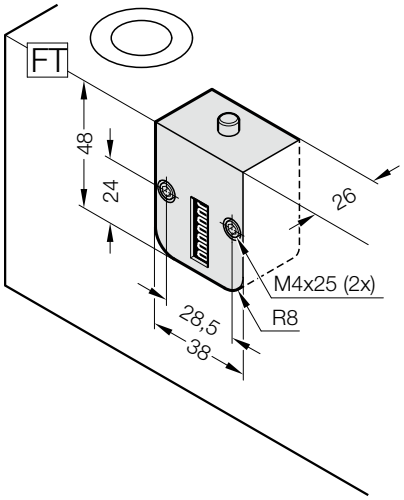

保留更改的权利